Détecteur de présence - Professional Line

Dual US

COM1 - faux-plafonds
EAN 4007841 079598
Réf. 079598

ultrasonic sensor 360° | 3 x 18 m | 2000 W max. 2000 W | IP20 | ideal 2,5 - 3,5 m | indoor sensor | iQ IQ-mode | Teach Teach mode | energy saving | 5 years manufacturer's warranty steinel-professional.de/garantie

Description du fonctionnement

Il surveille la totalité du couloir et ne s'arrête pas aux coins. Détecteur de mouvement à ultrasons Dual US, idéal pour les couloirs et les entrées. Une détection infaillible dans un rayon de 18 m, il entoure les objets mais ne les traverse pas, détection indépendante de la température, portée réglable électroniquement, COM1 pour allumer la lumière.

Caractéristiques techniques

Dimensions (L x l x H)	109 x 120 x 120 mm
Garantie du fabricant	5 ans
Réglages via	Télécommande, Interrupteur DIP, Potentiomètres, Smart Remote
Avec télécommande	Oui
Variante	COM1 - faux-plafonds
UC1, Code EAN	4007841079598
Modèle	Détecteur de présence
Emplacement	Intérieur
Emplacement, pièce	couloir / allée, Intérieur
Coloris	blanc
Couleur, RAL	9010
Support mural d'angle inclus	Non
Lieu d'installation	plafond
Montage	Faux-plafonds, Plafond
Indice de protection	IP20
Température ambiante	-25 – 55 °C

Hauteur de montage optimale	2,8 m
Technologie par ultrasons	40 kHz
Angle de détection	Couloir, 360 °
Angle d'ouverture	180 °
Protection au ras du mur	Oui
Possibilité de neutraliser la détection par segments	Non
Cadrage électronique	Oui
Cadrage mécanique	Non
Portée radiale	20 x 3 m (60 m^2)
Portée tangentielle	20 x 3 m (60 m^2)
Fonctions	Mode normal / mode test, Semi-automatique / Automatique, Mode bouton-poussoir / interrupteur, Manuel ON / ON-OFF
Réglage crépusculaire	10 – 1000 lx
Temporisation	30 s – 30 Min.
Fonction balisage	Non

Dual US

COM1 - faux-plafonds
EAN 4007841 079598
Réf. 079598

Caractéristiques techniques

Matériau	Matière plastique
Alimentation électrique	220 – 240 V / 50 – 60 Hz
Technologie, détecteurs	Détecteur à ultrasons, Détecteur de lumière
Hauteur de montage	2,50 – 3,50 m
Hauteur de montage max.	3,50 m

Éclairage principal réglable	Non
Réglage du seuil de déclenchement Teach (apprentissage)	Oui
Réglage de l'éclairage permanent	Non
Mise en réseau possible	Oui
Type de la mise en réseau	Maître/maître, Maître/esclave
Mise en réseau via	Câble
Mise en réseau, nombre	max. 10 capteurs

Accessoires

EAN 4007841 009151	Télécommande Smart Remote
EAN 4007841 559410	Télécommande service RC8

Dual US

COM1 - faux-plafonds
EAN 4007841 079598
Réf. 079598

Zone de détection

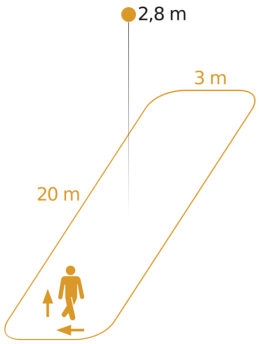

Hauteur d'instal lation: 2,50 m – 3,50 m
Orange: sens de passage radial et tangentiel

Dessin dimensionnel 1

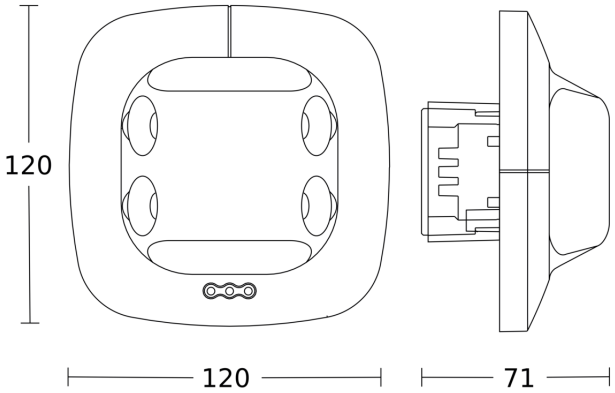

Dessin dimensionnel 2

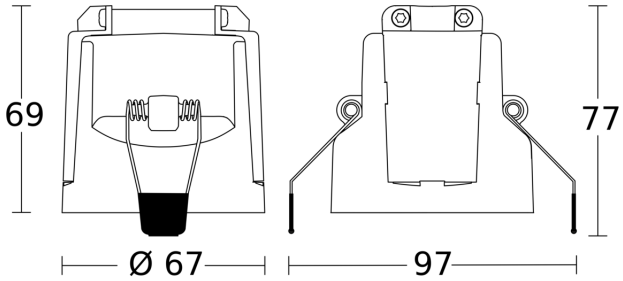

Schéma du circuit principal

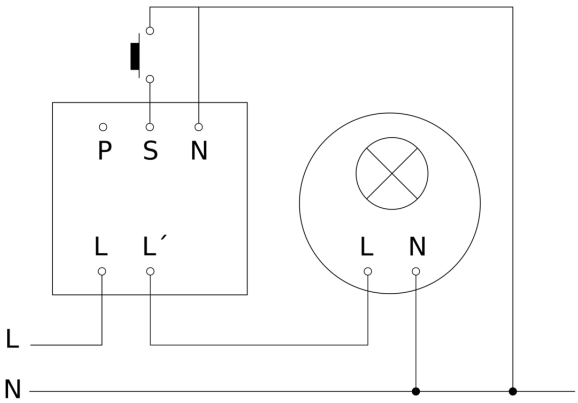

Dual US

COM1 - faux-plafonds
EAN 4007841 079598
Réf. 079598

Schéma du circuit d´interconnexion maître/maître

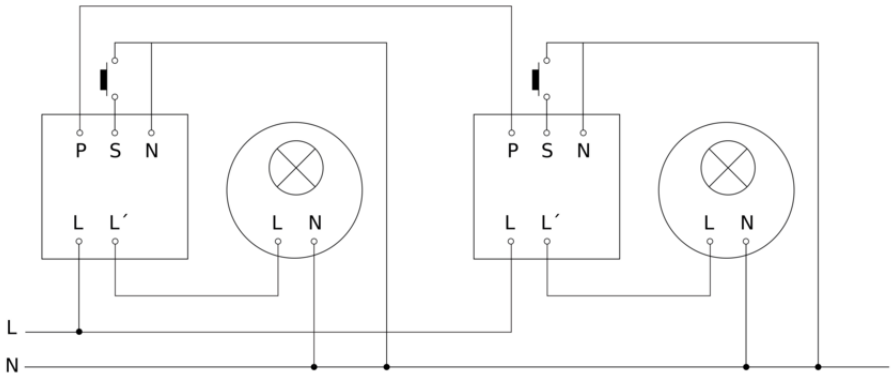
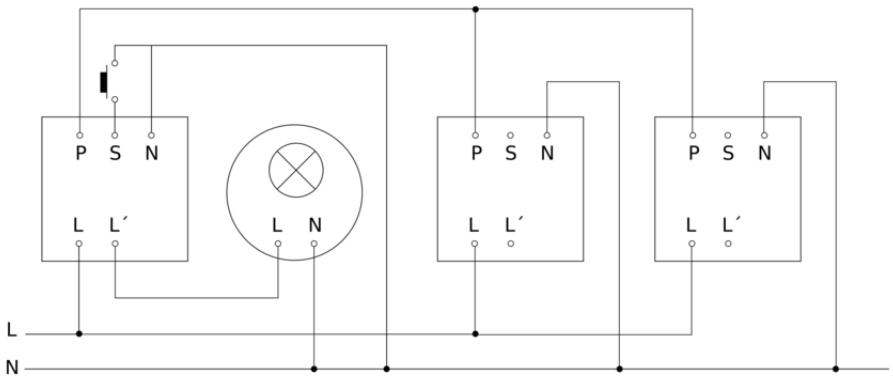
Schéma du circuit d´interconnexion maître/esclave